Obręb : Okulice, dz.ewid.nr 762

PROJEKT ZAGOSPODAROWANIA TERENU

lokalizacja: Okulice,woj. małopolskie, działki nr 761 i 762 , skala 1:500
INWESTOR: Gmina Rzezawa ul. Długa 21 32-765 Rzezawa

0 10 20 30 40 50m
5 15 25 35 45

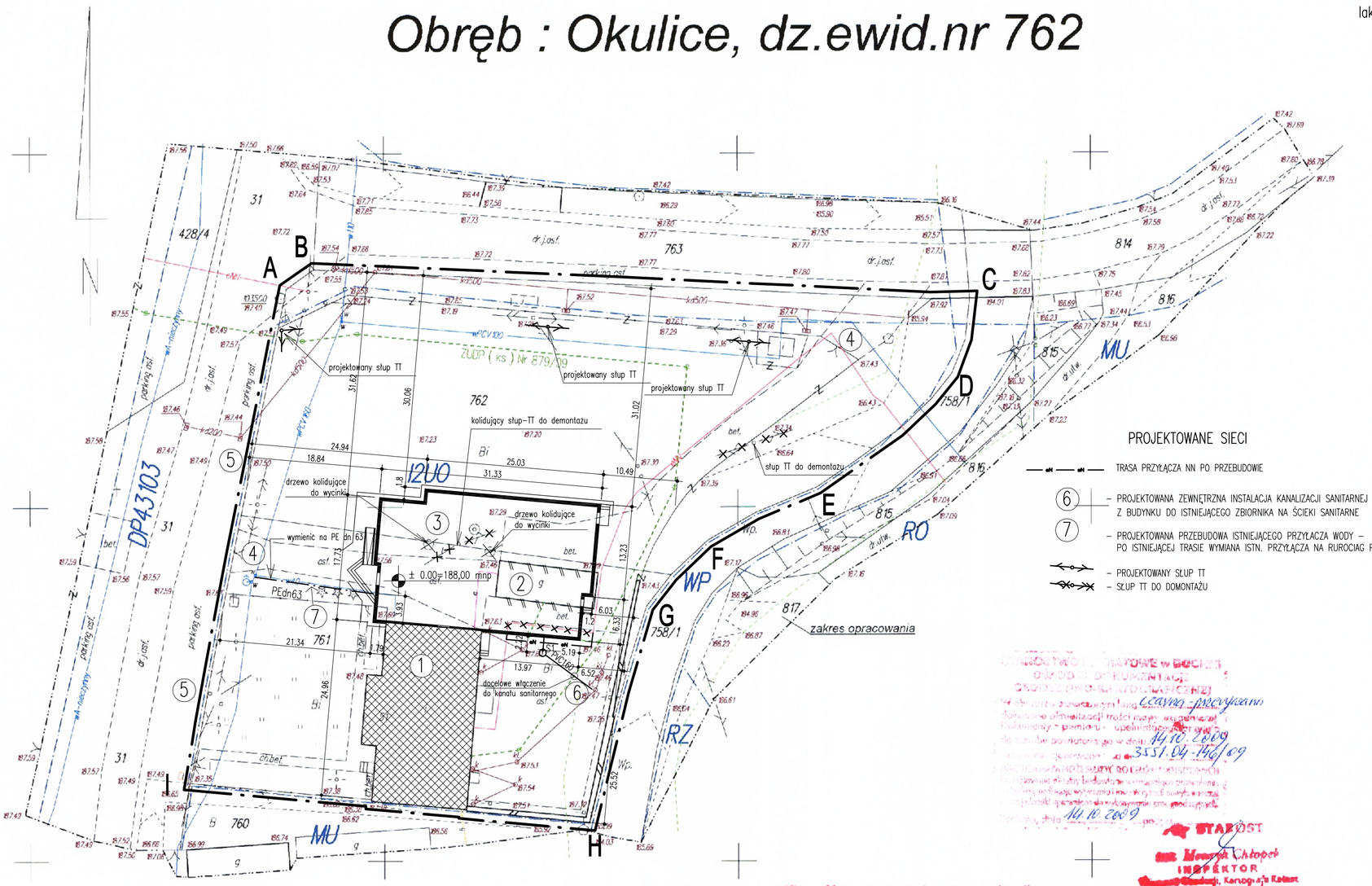

LEGENDA

ABCD – granice obszaru objętego opracowaniem – działek szkolnych
(1) – istniejący budynek szkoły
(2) – istniejący budynek gospodarczy do wyburzenia
(3) – projektowany budynek sali gimnastycznej
(4) – istniejące wjazdy na teren działki szkolnej
(5) – istniejący parking dla samochodów osobowych

PROJEKTOWANE SIECI

TRASA PRZYŁĄCZA NN PO PRZEBUDOWIE
(6) – PROJEKTOWANA ZEWNĘTRZNA INSTALACJA KANALIZACJI SANITARNEJ Z BUDYNKU DO ISTNIEJĄCEGO ZBIORNIKA NA ŚCIEKI SANITARNE
(7) – PROJEKTOWANA PRZEBUDOWA ISTNIEJĄCEGO PRZYŁACZA WODY – PO ISTNIEJĄCEJ TRASIE WYMIANA ISTN. PRZYŁĄCZA NA RUROCIAG PEdn63mm
– PROJEKTOWANY SŁUP TT
– SŁUP TT DO DOMONTAŻU

Orientacja obiektu - Skala 1 : 10000

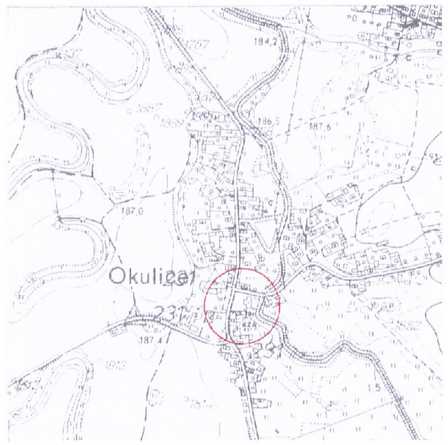

STAROST
mgr Marzena Chłopek
INSPEKTOR
Wydział Geodezji, Kartografii i Katastru
Starostwa Niepublicznego

Nie wyklucza się istnienia w terenie innych nie [illegible] dzeń [illegible] do in[illegible] informacji w instytucjach branżowych.

UWAGA :

granica operatu wywłaszczeniowego potoku Okulickiego - KERG : 260/11-67/79 z dn. 30.10.1979 r który jest nieujawniony w operacie ewidencji gruntów.

BILANS TERENU DZIAŁEK LOKALIZACYJNYCH – STAN PROJEKTOWANY

–powierzchnia całkowita działek nr 761 i 762	5409,81 m2
–pow. zabudowy	990,06 m2
w tym budynek projektowany	609,89 m2
w tym istniejąca (budynek szkoły po wyburzeniu dawnej kotłowni)	380,17 m2
–powierzchnia nawierzchni utwardzonych (projektowanych i istniejących)	979,72 m2
–powierzchnia biologicznie czynna (zielona)	3440,03 m2

ARCHITEKTURA Zawisza	objekt: Budynek sali gimnastycznej wraz z przewiązką przy Publicznej Szkole Podstawowej w Okulicach adres: Okulice, woj. małopolskie, działki nr 761 i 762 stadium: projekt budowlano-wykonawczy					
architektura-projektował mgr inż.arch.Magdalena Frühauf-Zawisza	NBUA-7342/30/98		rysunek: projekt zagospodarowania terenu projektowane uzbrojenie terenu			
architektura-sprawdził mgr inż. arch.Grzegorz Zawisza	NBUA-7342/87/97					
inst.wod-kan.-projektował mgr inż. Anna Krajewska	A-NB-7342/176/91		bransza:	data:	skala:	nr rysunku:
inst.wod-kan. sprawdził mgr inż. Wojciech Nejman	A-NB-7342/241/92		architektura	10.2009	1:500	1
branża elektryczna projektował mgr inż. Krzysztof Drogoś	95/2002		wod.-kan.			
branża elektryczna sprawdził tech. Jacek Jarmuła	A-NB-7342/21/91 MAP/IE/6831/02		elektryczna			
teletechnika-projektował Mario Kupiec	1180 /98/U		teletechnika			
teletechnika-sprawdził mgr inż. Michał Kraiński	1526 /99/U					

godło mapy zasadniczej :

163.443.04 (115)

1 :2000

Układ odniesienia : Układ " 65 "
Poziom odniesienia : Kronsztadt

Mapa sytuacyjno-wysokościowa do celów projektowych
Skala 1 : 500

Założona w 2009 r przez :

> GEOMETRA < s.c.
Eugeniusz Dziedzic-Kazimierz Rachwał
32-700 Bochnia, ul. Oracka 14a

KAZIMIERZ RACHWAŁ
GEODETA UPRAWNIONY
zam Bochnia, ul. Oracka 14a
na podstawie zaświadczenia z dnia 20.06.1991 r nr 11113 wydanego przez Ministerstwo Gospodarki Przestrzennej i Budownictwa
tel. (0-14) 615-49-32

Nakładki Tematyczne	
Sytuacji powierzchniowej	S
Rzeźby terenu	W
Uzbrojenia terenu	U
Ewidencji gruntów	E

A. Gm. Rzezawa, woj. małopolskie
1. wieś Okulice
działka ewidencyjna nr 762

Obręb : Okulice, dz.ewid.nr 762

PROJEKT ZAGOSPODAROWANIA TERENU

lokalizacja: Okulice,woj. małopolskie, działki nr 761 i 762 , skala 1:500
INWESTOR: Gmina Rzezawa ul. Długa 21 32-765 Rzezawa

0 10 20 30 40 50m
5 15 25 35 45

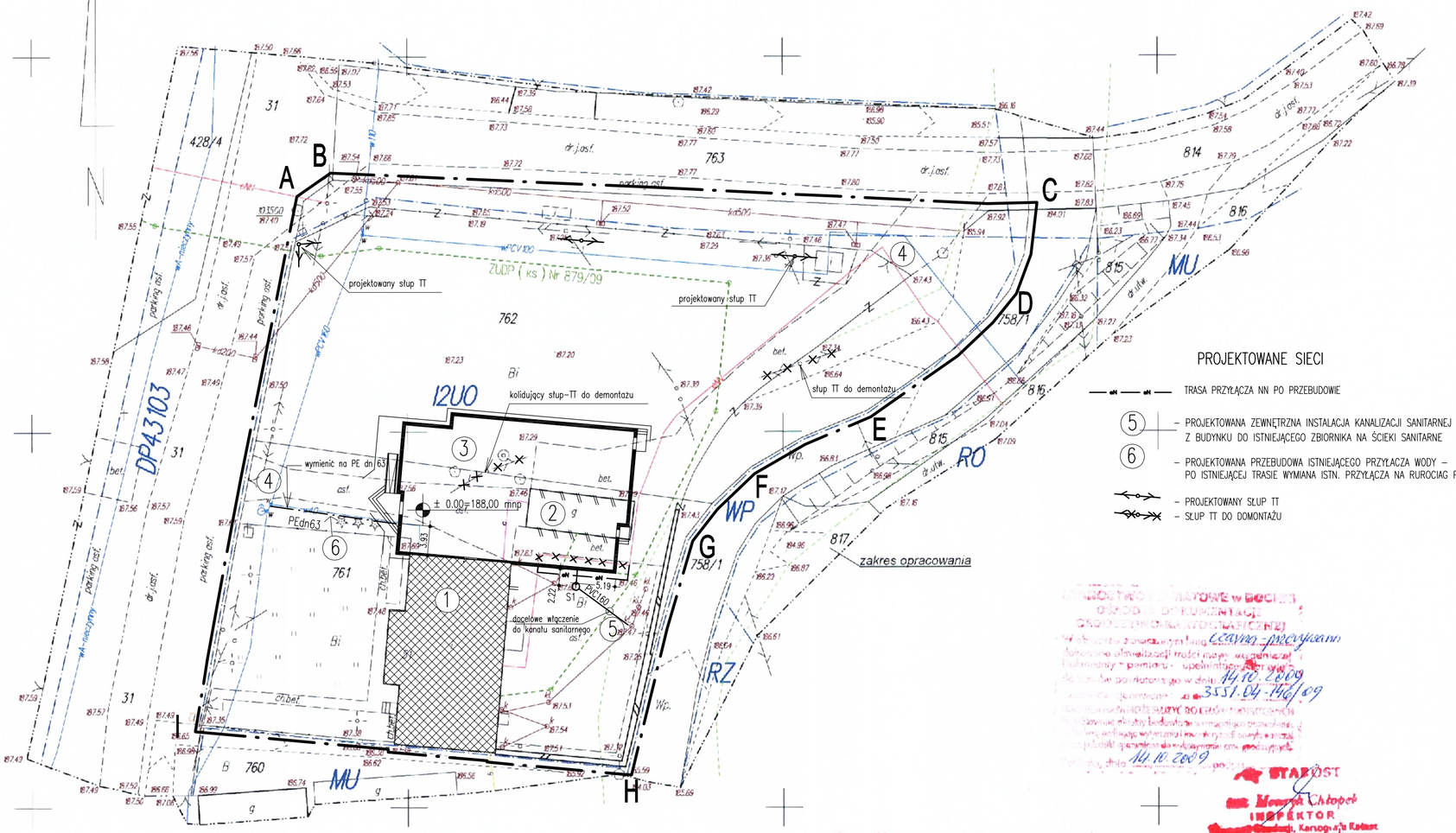

UWAGA :

granica operatu wywłaszczeniowego potoku Okulickiego - KERG : 260/11-67/79 z dn. 30.10.1979 r. który jest nieujawniony w operacie ewidencji gruntów.

Nie wyklucza się istnienia w terenie innych nie [illegible] dzen [illegible] do in[illegible] informacji w instytucjach branżowych.

LEGENDA

ABCD – granice obszaru objętego opracowaniem – działek szkolnych
(1) – istniejący budynek szkoły
(2) – istniejący budynek gospodarczy do wyburzenia
(3) – projektowany budynek sali gimnastycznej
(4) – istniejące wjazdy na teren działki szkolnej

PROJEKTOWANE SIECI

TRASA PRZYŁĄCZA NN PO PRZEBUDOWIE
(5) – PROJEKTOWANA ZEWNĘTRZNA INSTALACJA KANALIZACJI SANITARNEJ Z BUDYNKU DO ISTNIEJĄCEGO ZBIORNIKA NA ŚCIEKI SANITARNE
(6) – PROJEKTOWANA PRZEBUDOWA ISTNIEJĄCEGO PRZYŁACZA WODY – PO ISTNIEJĄCEJ TRASIE WYMIANA ISTN. PRZYŁĄCZA NA RUROCIĄG PEdn63mm
– PROJEKTOWANY SŁUP TT
– SŁUP TT DO DOMONTAŻU

Orientacja obiektu - Skala 1 : 10000

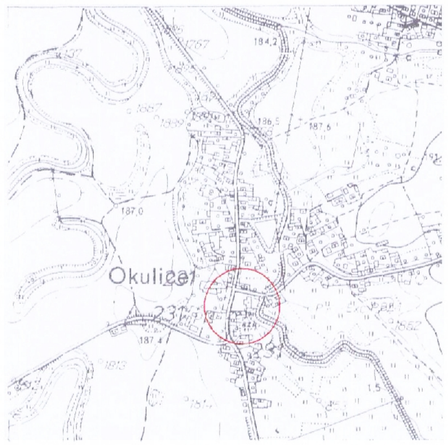

STAROSTA
Monika Chłopek
INSPEKTOR
Wydział Geodezji, Kartografii i Katastru
Geodeta Powiatowy

ZAWISZA ARCHITEKCI	obiekt: Budynek sali gimnastycznej wraz z przewiązką przy Publicznej Szkole Podstawowej w Okulicach adres: Okulice, woj. małopolskie, działki nr 761 i 762 stadium: projekt budowlano-wykonawczy					
architektura-projektował mgr inż.arch.Magdalena Frühauf-Zawisza	NBUA-7342/30/98		rysunek: projekt zagospodarowania terenu projektowane uzbrojenie terenu			
architektura-sprawdził mgr inż. arch.Grzegorz Zawisza	NBUA-7342/87/97					
inst.wod-kan.-projektował mgr inż. Anna Krajewska	A-NB-7342/176/91		branża:	data:	skala:	nr rysunku:
inst.wod-kan. sprawdził mgr inż. Wojciech Nejman	A-NB-7342/241/92		architektura	10.2009	1:500	1a
branża elektryczna projektował mgr inż. Krzysztof Drogoś	95/2002		wod.-kan.			
branża elektryczna sprawdził tech. Jacek Jarmuła	A-NB-7342/21/91 MAP/IE/6831/02		elektryczna			
teletechnika-projektował Maria Kupiec	1180 /98/U		teletechnika			
teletechnika-sprawdził mgr inż. Michał Kraiński	1526 /99/U					

godło mapy zasadniczej :

163.443.04 (115)

1 :2000

Układ odniesienia : Układ " 65 "
Poziom odniesienia : Kronsztadt

Założona w 2009 r przez :

> GEOMETRA < s.c.
Eugeniusz Dziedzic-Kazimierz Rachwał
32-700 Bochnia, ul. Oracka 14a

Mapa sytuacyjno-wysokościowa do celów projektowych
Skala 1 : 500

KAZIMIERZ RACHWAŁ
GEODETA UPRAWNIONY
zam. Bochnia, ul. Oracka 14a
na podstawie zezwolenia z dnia 20.06.1991 r. nr 11113 wydanego przez Ministerstwo Gospodarki Przestrzennej i Budownictwa
tel. 14 6 52 49 32

Nakładki Tematyczne	
Sytuacji powierzchniowej	S
Rzeźby terenu	W
Uzbrojenia terenu	U
Ewidencji gruntów	E

A. Gm. Rzezawa, woj. małopolskie
1. wieś Okulice
działka ewidencyjna nr 762

elewacja wschodnia skala 1:100

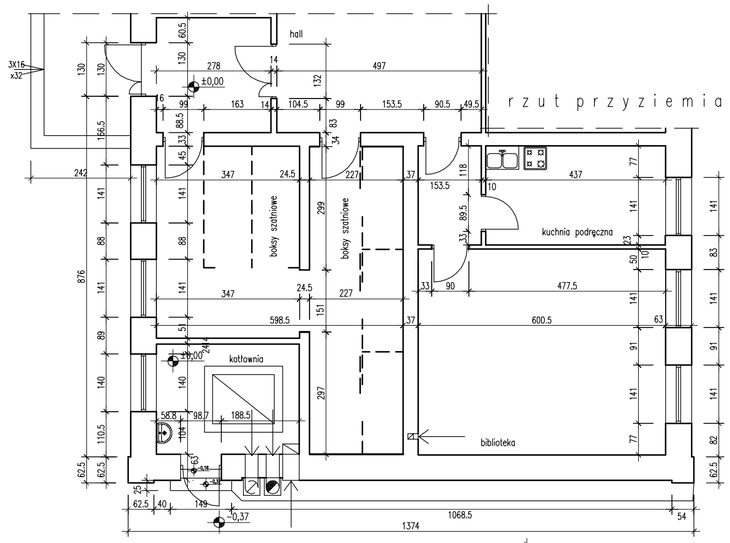

rzut przyziemia skala 1:100

elewacja zachodnia skala 1:100

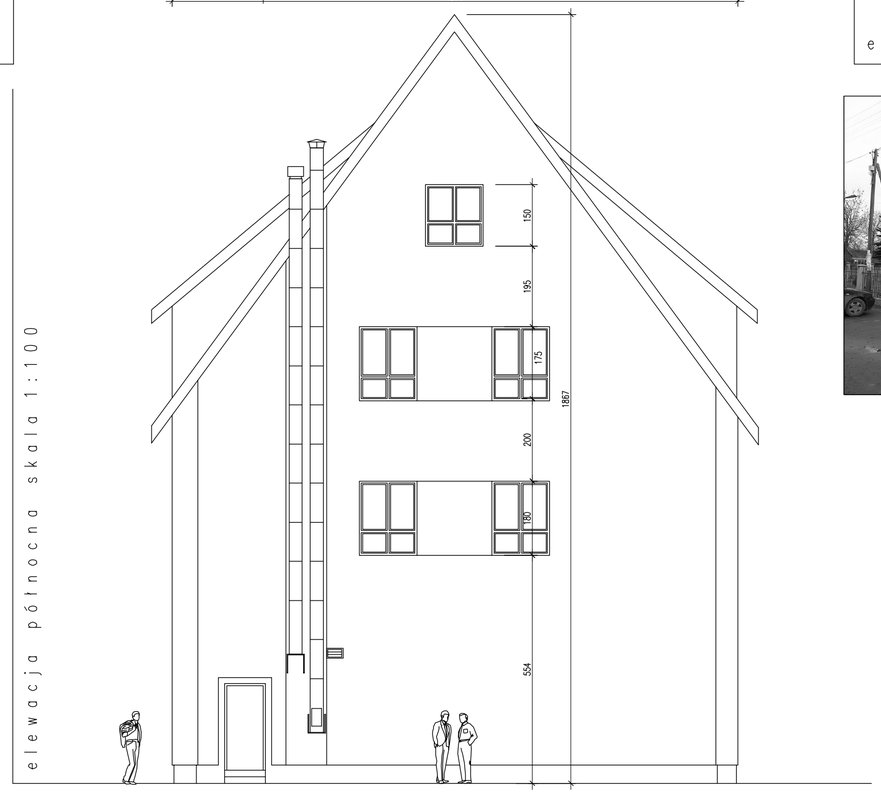

elewacja północna skala 1:100

STAN ISTNIEJĄCY (FRAGMENT) – skala 1:100

0 2 4 6 8 10 12m

zawisza ARCHITEKCI	obiekt: Budynek sali gimnastycznej wraz z przewiązką przy Publicznej Szkole Podstawowej w Okulicach adres: Okulice, woj. małopolskie, działki nr 761 i 762 stadium: projekt budowlano-wykonawczy					
opracował	nr uprawnień	podpis	rysunek: STAN ISTNIEJĄCY – FRAGMENT (RZUT, ELEWACJE)			
mgr inż. arch. Magdalena Frühauf-Zawisza	NBUA-7342/30/98					
sprawdził	nr uprawnień	podpis	branża:	data:	skala:	nr rysunku:
mgr inż. arch. Grzegorz Zawisza	NBUA-7342/87/97		architektura	09.2009	1:100	2

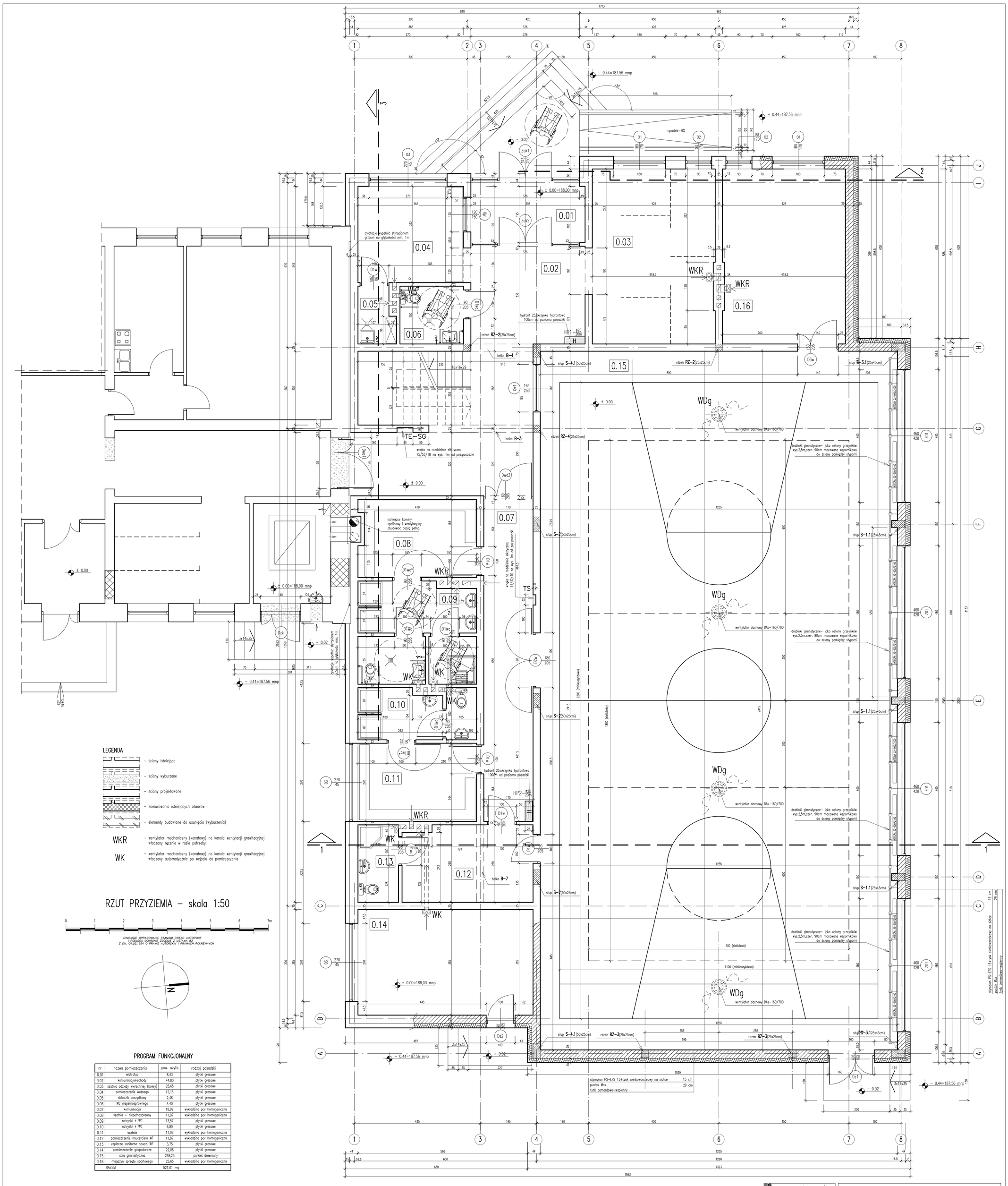

LEGENDA

- ściany istniejące
- ściany wyburzane
- ściany projektowane
- zamurowania istniejących otworów
- elementy budowlane do usunięcia (wyburzenia)

WKR – wentylator mechaniczny (kanałowy) na kanale wentylacji grawitacyjnej włączany ręcznie w razie potrzeby

WK – wentylator mechaniczny (kanałowy) na kanale wentylacji grawitacyjnej włączany automatycznie po wejściu do pomieszczenia

RZUT PRZYZIEMIA – skala 1:50

0 1 2 3 4 5 6 7m

NINIEJSZE OPRACOWANIE STANOWI DZIEŁO AUTORSKIE I PODLEGA OCHRONIE ZGODNIE Z USTAWĄ O Z DN. 04.02.1994 O PRAWIE AUTORSKIM I PRAWACH POKREWNYCH

N

PROGRAM FUNKCJONALNY

nr	nazwa pomieszczenia	pow. użytk.	rodzaj posadzki
0.01	wiatrołap	8,43	płytki gresowe
0.02	komunikacja+schody	44,80	płytki gresowe
0.03	szatnia odzieży wierzchniej (boksy)	25,65	płytki gresowe
0.04	pomieszczenie woźnego	12,15	płytki gresowe
0.05	składzik porządkowy	2,46	płytki gresowe
0.06	WC niepełnosprawnego	4,40	płytki gresowe
0.07	komunikacja	18,92	wykładzina pcv homogeniczna
0.08	szatnia + niepełnosprawny	11,07	wykładzina pcv homogeniczna
0.09	natryski + WC	13,57	płytki gresowe
0.10	natryski + WC	6,89	płytki gresowe
0.11	szatnia	11,07	wykładzina pcv homogeniczna
0.12	pomieszczenie nauczyciela WF	11,87	wykładzina pcv homogeniczna
0.13	zaplecze sanitarne naucz. WF	3,75	płytki gresowe
0.14	pomieszczenie gospodarcze	22,08	płytki gresowe
0.15	sala gimnastyczna	298,25	parkiet drewniany
0.16	magazyn sprzętu sportowego	25,65	wykładzina pcv homogeniczna
RAZEM		521,01 mq	

UWAGA! boksy szatniowe wykonać z siatki stalowej z drutu ø 4–5mm, o oczkach kwadratowych 3x3cm w ramkach z rury kwadratowej 40x20x3 + mocowanie obwodowe siatki z płaskownika 30x3, mocowanie do podłogi i stropu za pomocą kołków rozporowych z wkrętami ø 8mm, zabezpieczyć antykoozyjnie i malowanie wykonać farbami wewnętrznego stosowania z odpowiednimi atestami

ARCHITEKTURA Zawisza	obiekt: Budynek sali gimnastycznej wraz z przewiązką przy Publicznej Szkole Podstawowej w Okulicach adres: Okulice, woj. małopolskie, działki nr 761 i 762 stadium: projekt budowlano-wykonawczy		
projektował: mgr inż. arch. Magdalena Früh-Zawisza	nr uprawnień: NBUA-7342/30/98	podpis	rysunek: RZUT PRZYZIEMIA
sprawdził: mgr inż. arch. Grzegorz Zawisza	nr uprawnień: NBUA-7342/87/97	podpis	branża: architektura; data: 09.2009; skala: 1:50; nr rysunku: 3

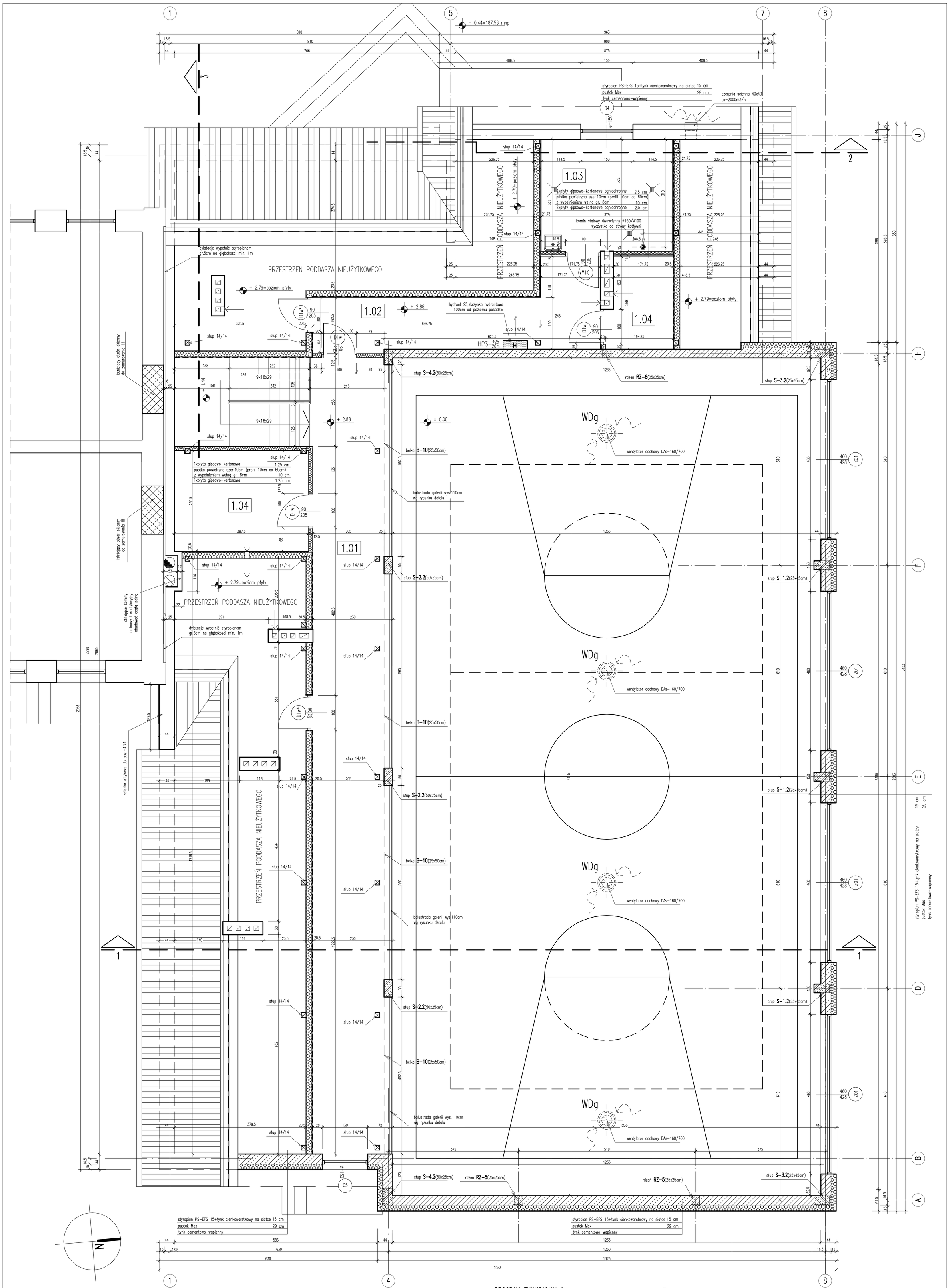

RZUT PODDASZA – skala 1:50

0 1 2 3 4 5 6 7m

NINIEJSZE OPRACOWANIE STANOWI DZIEŁO AUTORSKIE
I PODLEGA OCHRONIE ZGODNIE Z USTAWĄ O
Z DN. 04.02.1994 O PRAWIE AUTORSKIM I PRAWACH POKREWNYCH

PROGRAM FUNKCJONALNY

nr	nazwa pomieszczenia	pow. użytk.	rodzaj posadzki
1.01	galeria widokowa	47,37	wykładzina pcv homogeniczna
1.02	komunikacja	14,88	wykładzina pcv homogeniczna
1.03	kotłownia	12,35	płytki gresowe
1.04	pomieszczenie tech. wentylatorownia	4,95	płytki gresowe
1.05	pomieszczenie gospodarcze	10,56	wykładzina pcv homogeniczna
RAZEM		90,11 mq	

zawisza ARCHITEKCI

obiekt: Budynek sali gimnastycznej wraz z przewiązką przy Publicznej Szkole Podstawowej w Okulicach
adres: Okulice, woj. małopolskie, działki nr 761 i 762
stadium: projekt budowlano-wykonawczy

projektował	nr uprawnień	podpis	rysunek:			
mgr inż. arch. Magdalena Frühauf-Zawisza	NBUA-7342/30/98		RZUT PODDASZA			
sprawdził	nr uprawnień	podpis	branża:	data:	skala:	nr rysunku:
mgr inż. arch. Grzegorz Zawisza	NBUA-7342/87/97		architektura	09.2009	1:50	4

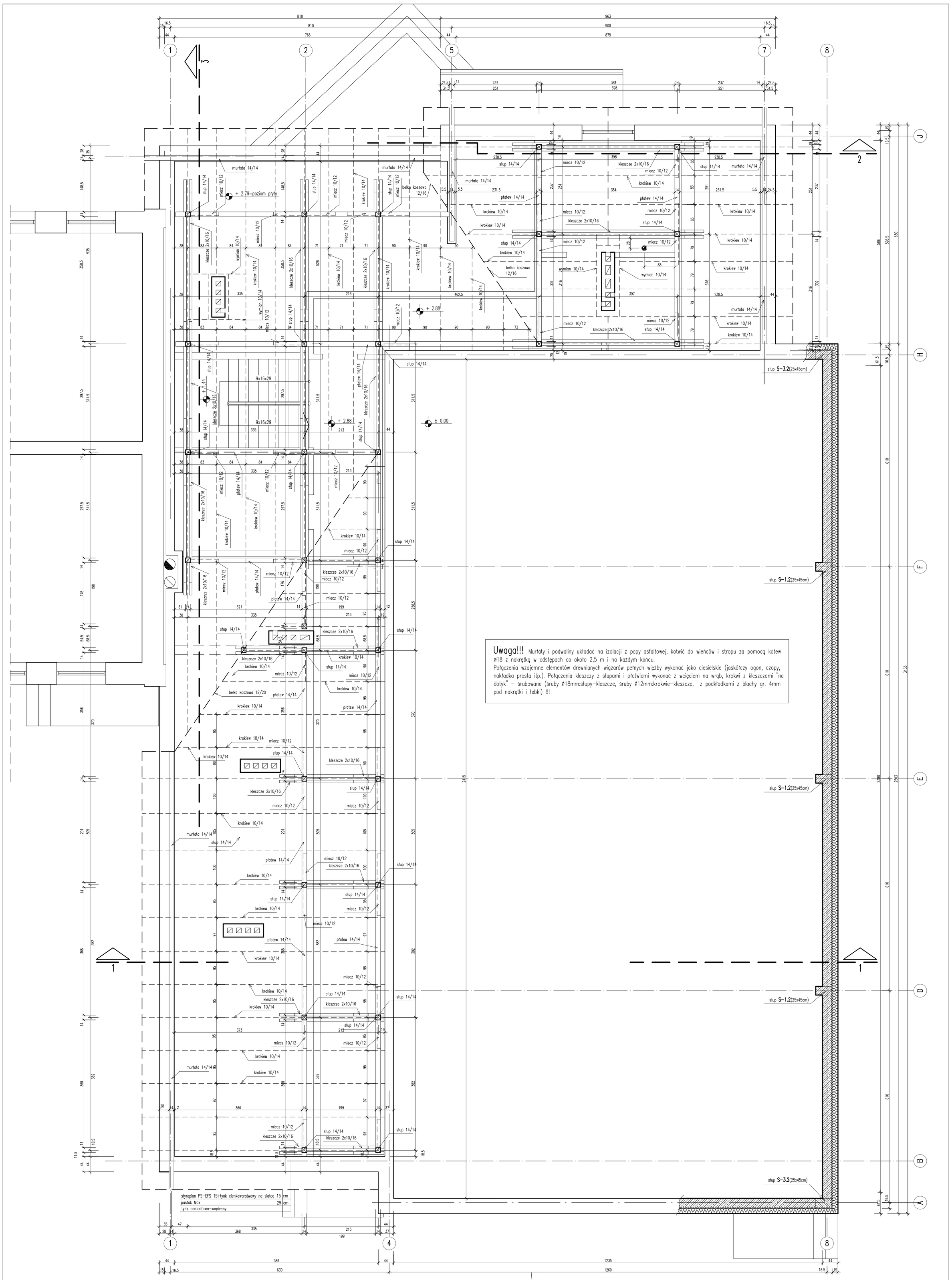

Uwaga!!! Murłaty i podwaliny układać na izolacji z papy asfaltowej, kotwić do wieńców i stropu za pomocą kotew ø18 z nakrętką w odstępach co około 2,5 m i na każdym końcu.
Połączenia wzajemne elementów drewnianych wiązarów pełnych więźby wykonać jako ciesielskie (jaskółczy ogon, czopy, nakładka prosta itp.). Połączenia kleszczy z słupami i płatwiami wykonać z wcięciem na wrąb, krokwi z kleszczami "na dotyk" – śrubowane (śruby ø18mm:słupy–kleszcze, śruby ø12mm:krokwie–kleszcze, z podkładkami z blachy gr. 4mm pod nakrętki i łebki) !!!

RZUT WIĘŹBY DACHOWEJ– skala 1:50

0 1 2 3 4 5 6 7m

NINIEJSZE OPRACOWANIE STANOWI DZIEŁO AUTORSKIE
I PODLEGA OCHRONIE ZGODNIE Z USTAWĄ 83
Z DN. 04.02.1994 O PRAWIE AUTORSKIM I PRAWACH POKREWNYCH

zawisza ARCHITEKCI

obiekt: Budynek sali gimnastycznej wraz z przewiązką przy Publicznej Szkole Podstawowej w Okulicach
adres: Okulice, woj. małopolskie, działki nr 761 i 762
stadium: projekt budowlano-wykonawczy

projektował	nr uprawnień	podpis	rysunek:			
mgr inż. arch. Magdalena Frühauf-Zawisza	NBUA-7342/30/98		RZUT WIĘŹBY DACHOWEJ			
sprawdził	nr uprawnień	podpis	branża:	data:	skala:	nr rysunku:
mgr inż. arch. Grzegorz Zawisza	NBUA-7342/87/97		architektura	09.2009	1:50	5

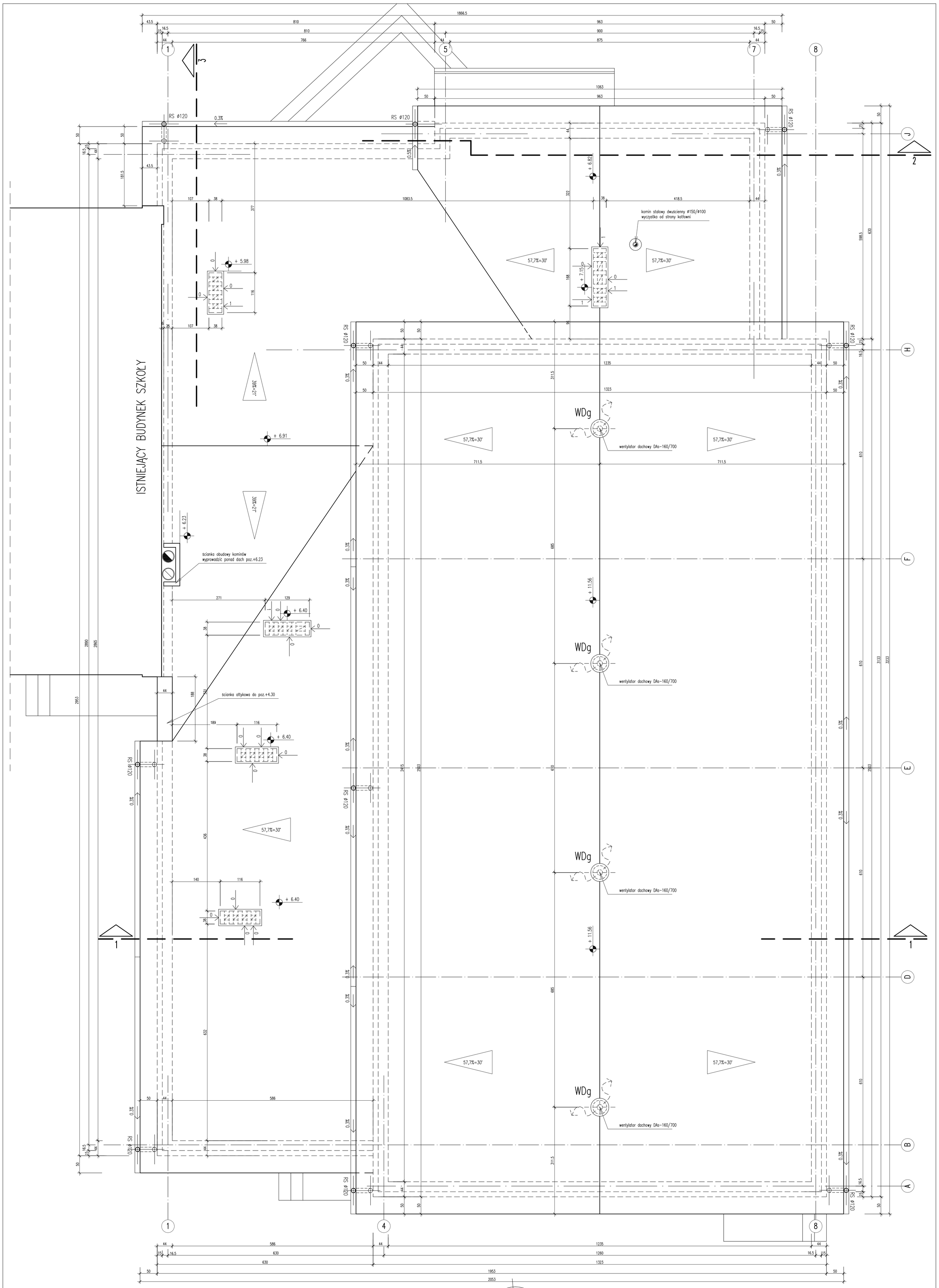

RZUT DACHU– skala 1:50

0 1 2 3 4 5 6 7m

NINIEJSZE OPRACOWANIE STANOWI DZIEŁO AUTORSKIE
I PODLEGA OCHRONIE ZGODNIE Z USTAWĄ 83
Z DN. 04.02.1994 O PRAWIE AUTORSKIM I PRAWACH POKREWNYCH

zawisza ARCHITEKCI

obiekt: Budynek sali gimnastycznej wraz z przewiązką przy Publicznej Szkole Podstawowej w Okulicach
adres: Okulice, woj. małopolskie, działki nr 761 i 762
stadium: projekt budowlano-wykonawczy

projektował	nr uprawnień	podpis	rysunek:			
mgr inż. arch. Magdalena Frühauf-Zawisza	NBUA-7342/30/98		RZUT DACHU			
sprawdził	nr uprawnień	podpis	branża:	data:	skala:	nr rysunku:
mgr inż. arch. Grzegorz Zawisza	NBUA-7342/87/97		architektura	09.2009	1:50	6

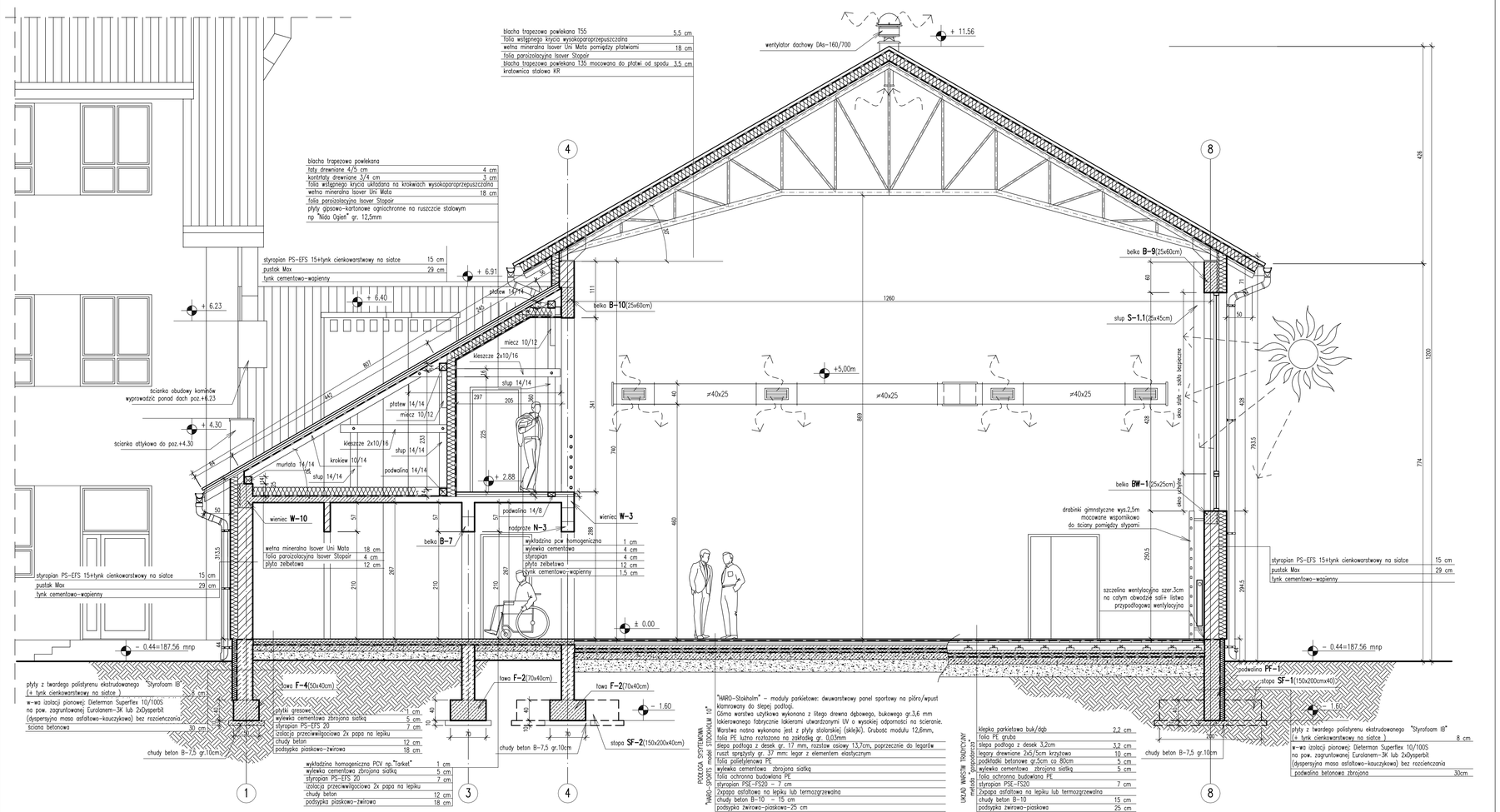

PRZEKRÓJ 1-1 skala 1:50

0 1 2 3 4 5 6 7m

NINIEJSZE OPRACOWANIE STANOWI DZIEŁO AUTORSKIE I PODLEGA OCHRONIE ZGODNIE Z USTAWĄ R.P. Z DN. 04.02.1994 O PRAWIE AUTORSKIM I PRAWACH POKREWNYCH

ZAWISZA ARCHITEKT

obiekt: Budynek sali gimnastycznej wraz z przewiązką przy Publicznej Szkole Podstawowej w Okulicach
adres: Okulice, woj. małopolskie, działki nr 761 i 762
stadium: projekt budowlano-wykonawczy

projektował	nr uprawnień	podpis	rysunek:			
mgr inż. arch. Magdalena Frühauf-Zawisza	NBUA-7342/30/98		PRZEKRÓJ 1-1			
sprawdził	nr uprawnień	podpis	branża:	data:	skala:	nr rysunku:
mgr inż. arch. Grzegorz Zawisza	NBUA-7342/87/97		architektura	09.2009	1:50	7

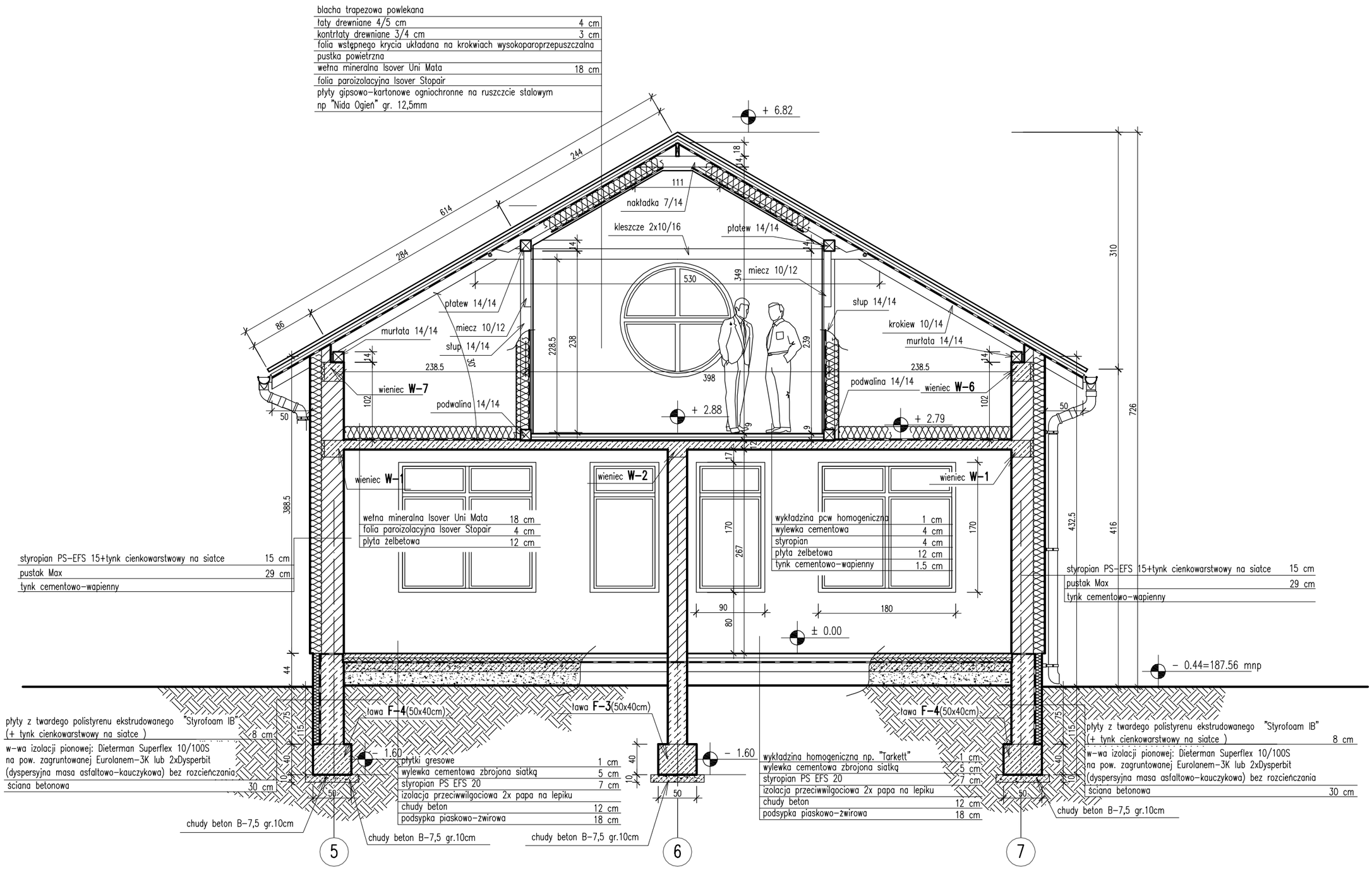

PRZEKRÓJ 2-2 skala 1:50

0 1 2 3 4 5 6 7m

NINIEJSZE OPRACOWANIE STANOWI DZIEŁO AUTORSKIE
I PODLEGA OCHRONIE ZGODNIE Z USTAWĄ 83
Z DN. 04.02.1994 O PRAWIE AUTORSKIM I PRAWACH POKREWNYCH

zawisza ARCHITEKCI

obiekt: Budynek sali gimnastycznej wraz z przewiązką przy Publicznej Szkole Podstawowej w Okulicach
adres: Okulice, woj. małopolskie, działki nr 761 i 762
stadium: projekt budowlano-wykonawczy

projektował	nr uprawnień	podpis	rysunek:			
mgr inż. arch. Magdalena Frühauf-Zawisza	NBUA-7342/30/98		PRZEKRÓJ 2-2			
sprawdził	nr uprawnień	podpis	branża:	data:	skala:	nr rysunku:
mgr inż. arch. Grzegorz Zawisza	NBUA-7342/87/97		architektura	09.2009	1:50	8

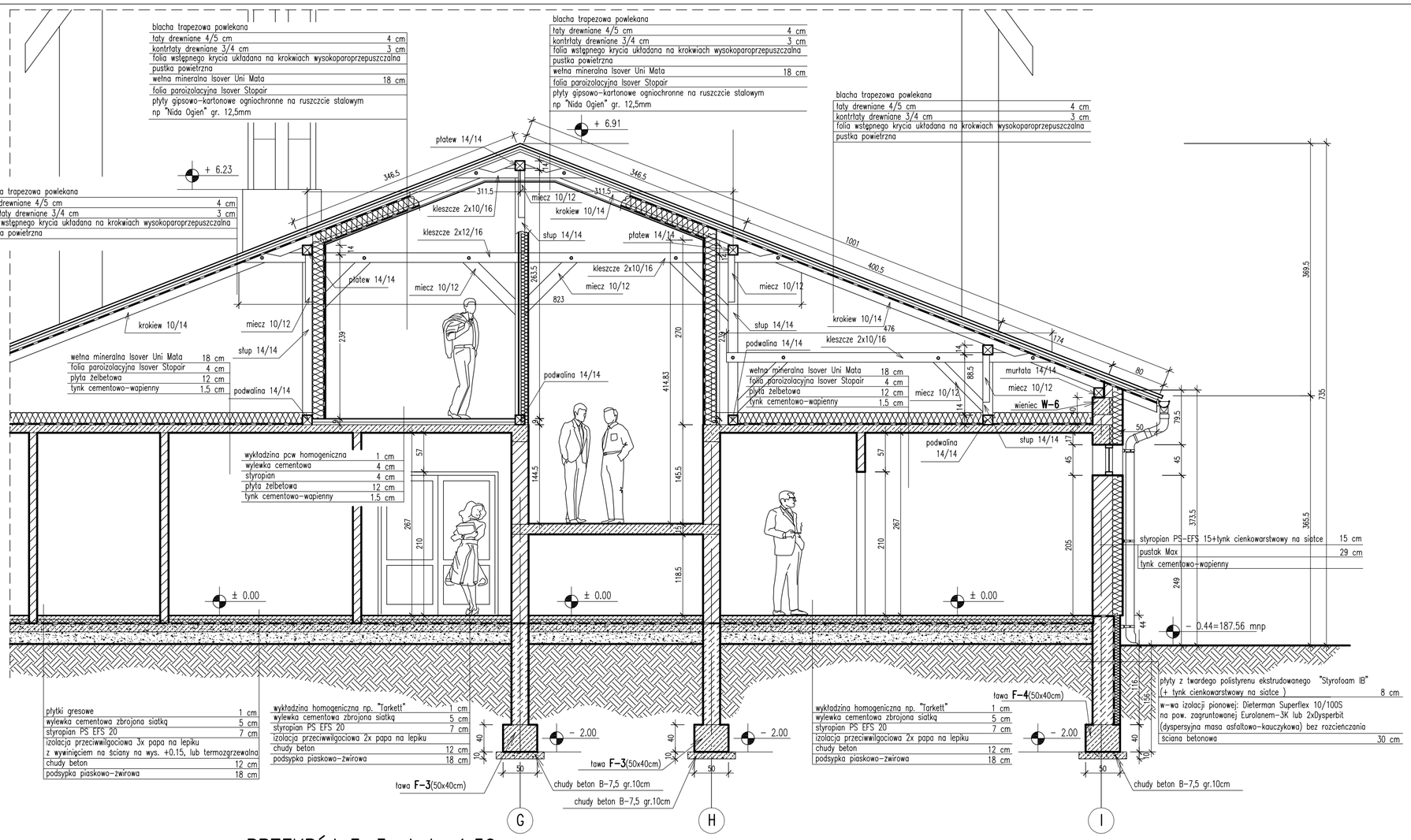

PRZEKRÓJ 3-3 skala 1:50

0 1 2 3 4 5 6 7m

NINIEJSZE OPRACOWANIE STANOWI DZIEŁO AUTORSKIE
I PODLEGA OCHRONIE ZGODNIE Z USTAWĄ R3
Z DN. 04.02.1994 O PRAWIE AUTORSKIM I PRAWACH POKREWNYCH

ZAWISZA ARCHITEKT

obiekt:	Budynek sali gimnastycznej wraz z przewiązką przy Publicznej Szkole Podstawowej w Okulicach
adres:	Okulice, woj. małopolskie, działki nr 761 i 762
stadium:	projekt budowlano-wykonawczy

projektował	nr uprawnień	podpis	rysunek:			
mgr inż. arch. Magdalena Frühauf-Zawisza	NBUA-7342/30/98		PRZEKRÓJ 3-3			
sprawdził	nr uprawnień	podpis	branża:	data:	skala:	nr rysunku:
mgr inż. arch. Grzegorz Zawisza	NBUA-7342/87/97		architektura	09.2009	1:50	9

drzwi wewnętrzne drewniane

oznaczenie		d1w	d1wc	d1wc*	d2w	d3w	d1w*	dwa2
schemat		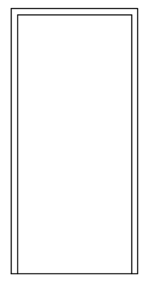	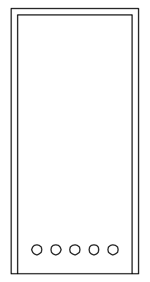	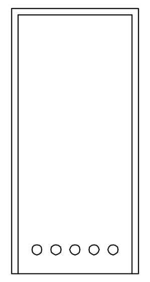	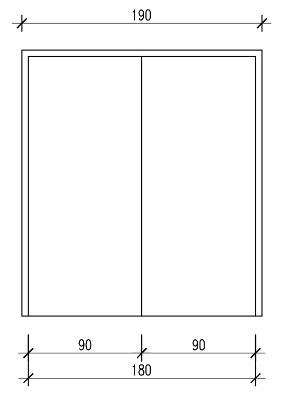	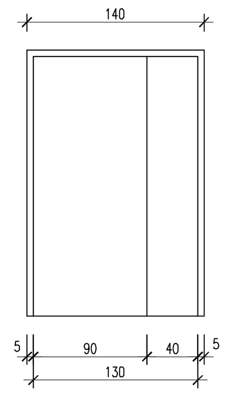	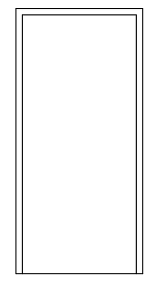	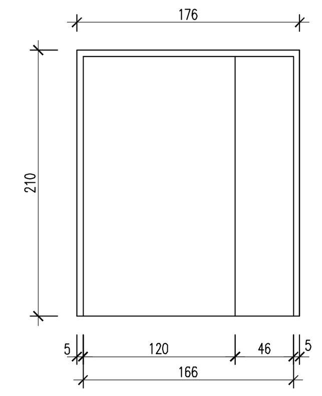
wymiary otworu w ścianie (mm)	s_o	1000	1000	1000	1900	1400	1000	1760
	h_o	2100	2100	2100	2100	2100	2100	2100
wymiary w świetle ościeżnicy (mm)	s_s	900	900	900	1800	1300	900	1660
	h_s	2050	2050	2050	2050	2050	2050	2050
ilość sztuk		5 prawe / 1 lewe	4 prawe / 1 lewe	1 prawe / 1 lewe	1	1	2 prawe / 1 lewe	1
uwagi		wyposażone w zamek z wkładką patentową	wyposażone w otwory wentylacyjne o sumarycznym przekroju nie mniejszym niż 0,0222m	wykładane na ściane, wyposażone w otwory wentylacyjne o sumarycznym przekroju nie mniejszym niż 0,0222m	wykładane na ściane, dwuskrzydłowe		przeciwpożarowe klasa odp. pożarowej EI=30 !!! wyposażone w zamek z wkładką patentową	przeciwpożarowe klasa odp. pożarowej EI=60 !!! wyposażone w zamek z wkładką patentową
		płytowe gładkie, ramiak drewniany z wypełnieniem z płyty wórowej otworowanej, obłożone płytami HDF, wykończone okleiną CPL w buk parzony, klamki w kolorze "srebrnym" matowym, ościeżnice stalowe, wyposażone w uszczelkę						

drzwi aluminiowe zewnętrzne, zestawy okienno–drzwiowe

oznaczenie		Zok1	Dz1	Dz2	Dz2
schemat		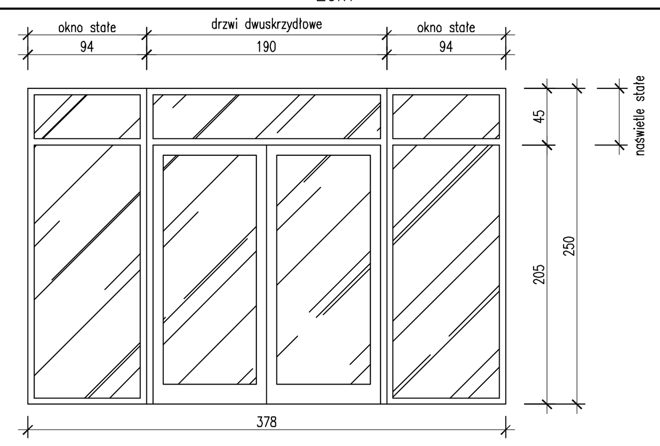	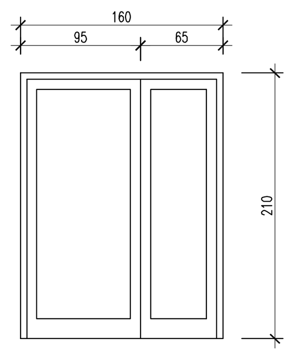	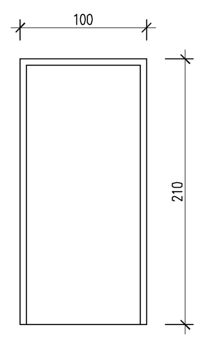	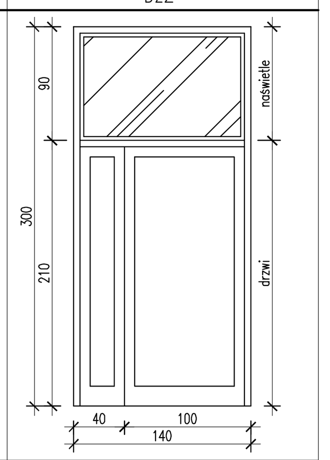
wymiary otworu w ścianie (mm)	s_o	3780	1600	1000	1400
	h_o	2500	2100	2100	3000
wymiary w świetle ościeżnicy (mm)	s_s	3680	1500	900	1300
	h_s	2450	2050	2050	2950
ilość sztuk		1	1	1	1
uwagi		przeszklone wyposażone w samozamykacz	pełne wyposażone w samozamykacz		pełne z naświetlem stałym wyposażone w samozamykacz
		profile aluminiowe "ciepłe", lakierowane proszkowo, szklone zestawami szklanymi szkłem bezpiecznym, UKmax=1,8 lub niższy, wyposażone w 2 atestowane zamki wielozapadkowe.	profile aluminiowe "ciepłe" lakierowane proszkowo, wyposażone w 2 atestowane zamki wielozapadkowe		

drzwi aluminiowe wewnętrzne,zestawy okienno–drzwiowe

oznaczenie		Zok2	dwa2
schemat		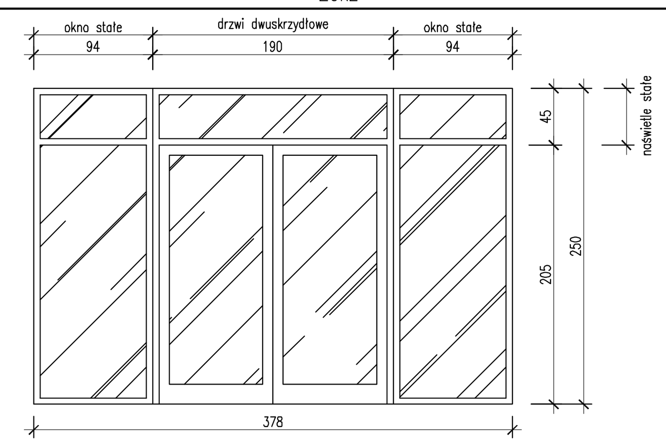	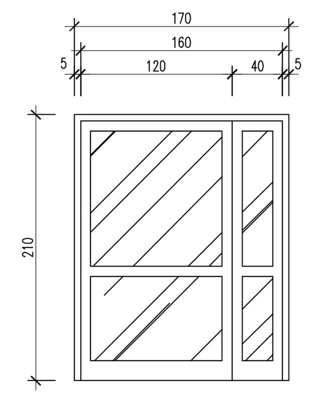
wymiary otworu w ścianie (mm)	s_o	3780	1700
	h_o	2500	2100
wymiary w świetle ościeżnicy (mm)	s_s	3680	1600
	h_s	2450	2050
ilość sztuk		1	1
uwagi		przeszklone wyposażone w samozamykacz	
		profile aluminiowe "zimne", lakierowane proszkowo, szklone zestawami szklanymi szkłem bezpiecznym	

okna zewnętrzne

oznaczenie		O1	O2	O2	O3	O4	ZO1
schemat		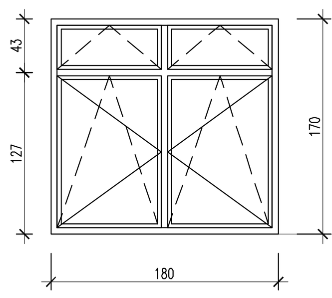	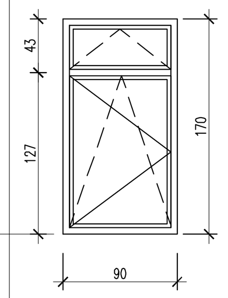	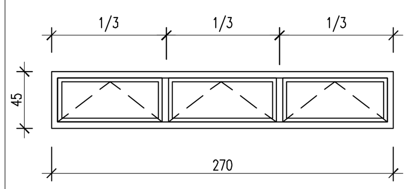	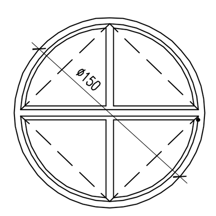	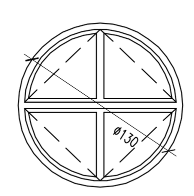	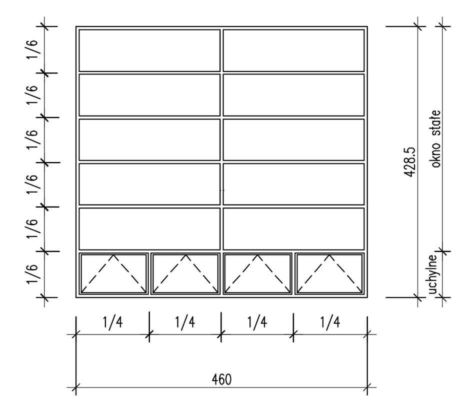
wymiary otworu w ścianie (mm)	s_o	1800	900	900	1500	1300	4600
	h_o	1700	1700	1700	1500	1300	4285
ilość sztuk		2	2	3	1	1	4
uwagi		rozwieralno–uchylne szklone szkłem bezpiecznym		uchylne szklone szkłem bezpiecznym			zestaw okienny: okna stałe+uchylne profile wzmocnione, szklone szkłem bezpiecznym
		PCW, szklone zestawami szklanymi o UKmax=1,8 lub niższym					

okna wewnętrzne

oznaczenie		Ow1	Ow1
schemat		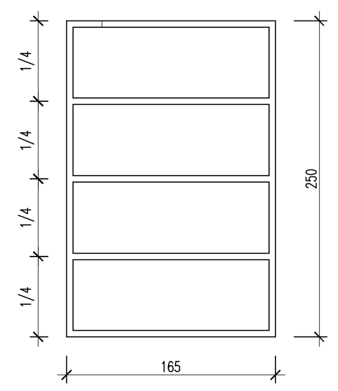	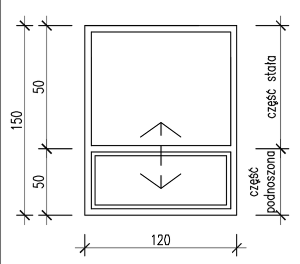
wymiary otworu w ścianie (mm)	s_o	1650	1200
	h_o	2500	1500
ilość sztuk		1	1
uwagi		okno stałe,profile aluminiowe, wzmocnione, szklone szkłem bezpiecznym	"okno podawcze"–okno ruchome+stałe, profile aluminiowe, szklone szkłem bezpiecznym

Uwaga!!! Wymiary oraz ilość elementów przed zamówieniem należy sprawdzić na budowie !!!

zawisza ARCHITEKCI

obiekt:	Budynek sali gimnastycznej wraz z przewiązką przy Publicznej Szkole Podstawowej w Okulicach		
adres:	Okulice, woj. małopolskie, działki nr 761 i 762		
stadium:	projekt budowlano–wykonawczy		

projektował	nr uprawnień	podpis	rysunek:			
mgr inż. arch. Magdalena Frühauf–Zawisza	NBUA–7342/30/98		ZESTAWIENIE ELEMENTÓW OKIENNYCH I DRZWIOWYCH			
sprawdził	nr uprawnień	podpis	branża:	data:	skala:	nr rysunku:
mgr inż. arch. Grzegorz Zawisza	NBUA–7342/87/97		architektura	09.2009	1:50,1:100	10

elewacja zachodnia – skala 1:100

elewacja północna – skala 1:100

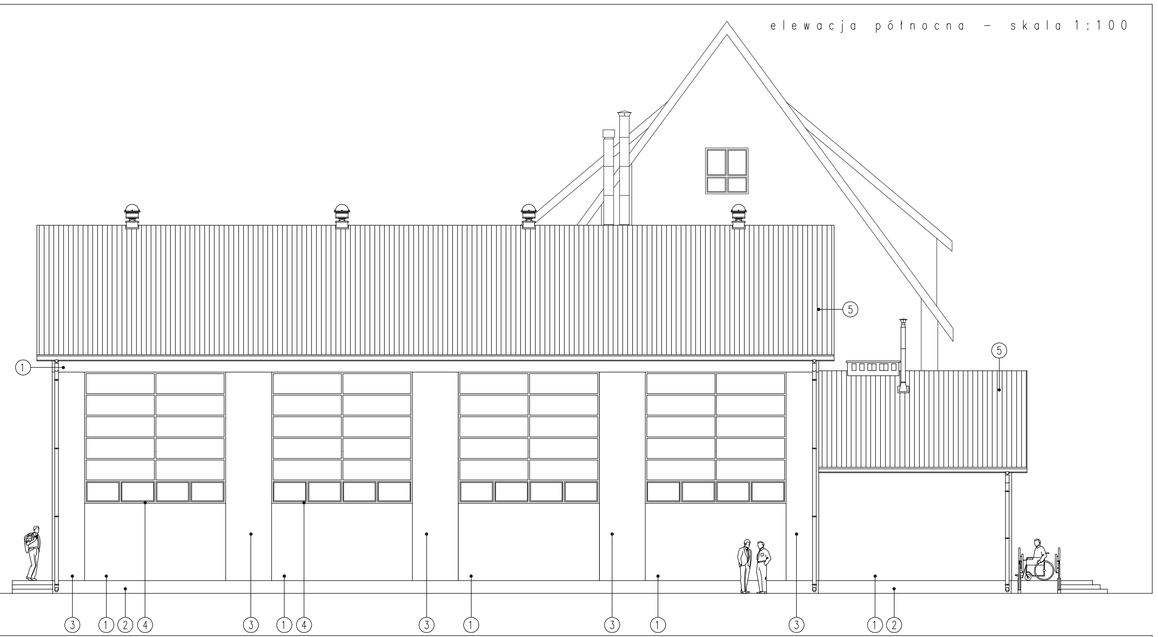

elewacja południowa – skala 1:100

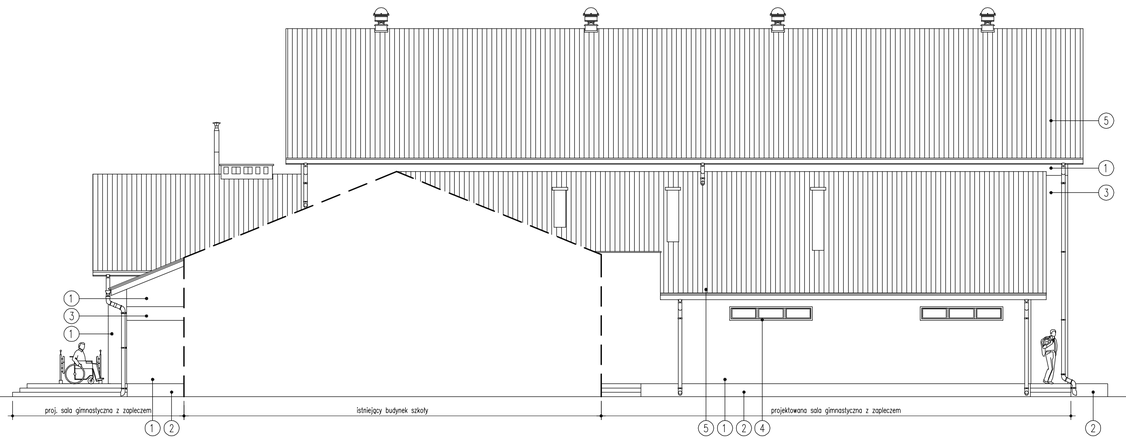

elewacja wschodnia – skala 1:100

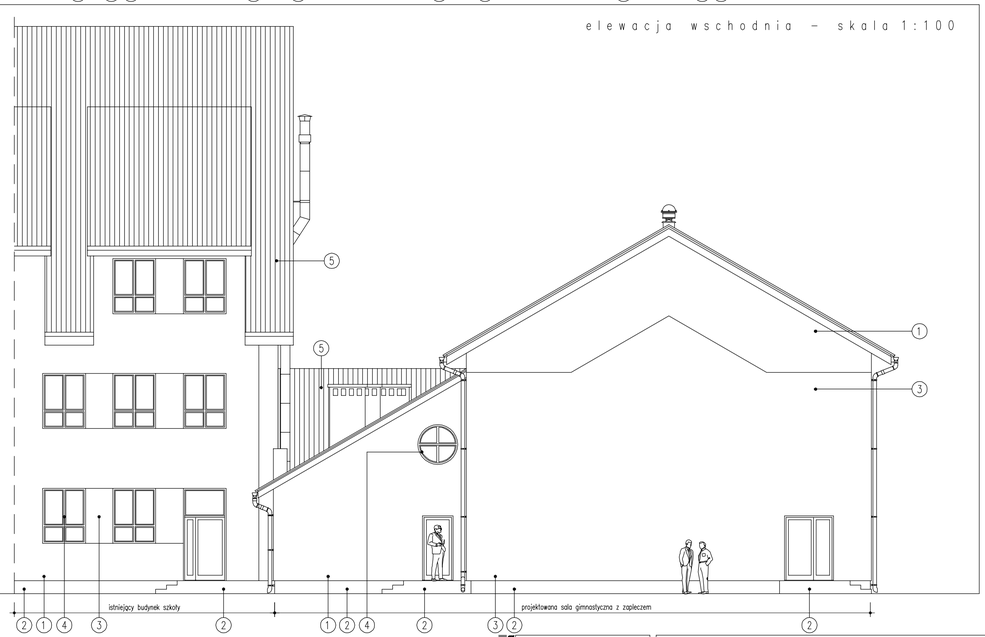

Uwaga!!! Kolorystyka elewancji (tynki) analogiczna jak na budynku istniejącym !!!
Kolory dobrać bezpośrednio na budowie, analogicznie do zastanych; tj. producent, typ, oznaczenia kolorystyczne NCS.
Wszystkie projektowane drzwi wejściowe pełne – kolor brązowy (jak istniejące), drzwi przeszklone (frontowe) – białe–jak stolarka okienna.
Schody zewnętrze obłożone płytkami gresowymi w kolorze brązowym.

0 2 4 6 8 10 12m

NINIEJSZE OPRACOWANIE STANOWI DZIEŁO AUTORSKIE
I PODLEGA OCHRONIE ZGODNIE Z USTAWĄ O
Z DN. 04.02.1994 O PRAWIE AUTORSKIM I PRAWACH POKREWNYCH

ZESPÓŁ ARCHITEKTA

obiekt: Budynek sali gimnastycznej wraz z przewiązką przy Publicznej Szkole Podstawowej w Okulicach
adres: Okulice, woj. małopolskie, działki nr 761 i 762
stadium: projekt budowlano–wykonawczy

projektował	nr uprawnień	podpis	rysunek:			
mgr inż. arch. Magdalena Früh-Zawisza	NBUA–7342/30/98		ELEWACJE			
sprawdził	nr uprawnień	podpis	branża:	data:	skala:	nr rysunku:
mgr inż. arch. Grzegorz Zawisza	NBUA–7342/87/97		architektura	09.2009	1:100	11

widok balustrady na poziomie +2.88 skala 1:20

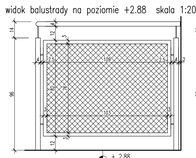

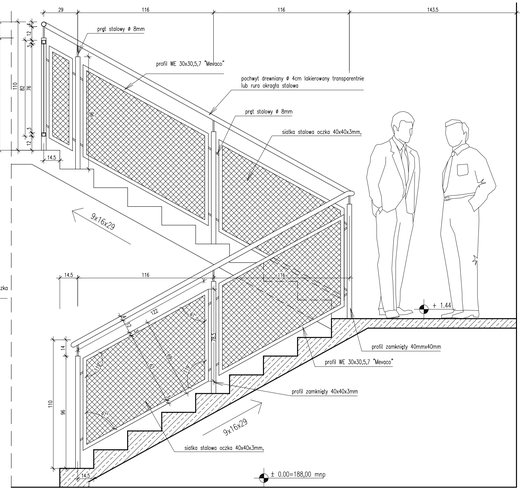

widok balustrady na biegach schodowych skala 1:20

WIDOK BALUSTRADY (fragment) skala 1:10

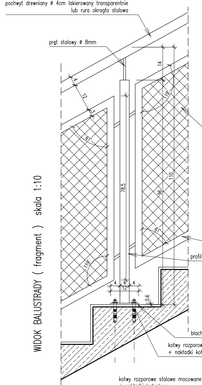

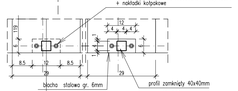

zamocowanie balustrady w st.opniu skala 1:10

BALUSTRADA SCHODÓW WEWNĘTRZNYCH skala 1:10, 1:20

PRZEKRÓJ PODŁUŻNY skala 1:10

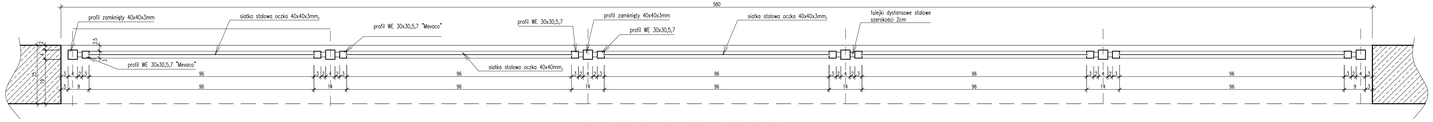

BALUSTRADA GALERII WIDOKOWEJ skala 1:10

WIDOK skala 1:10

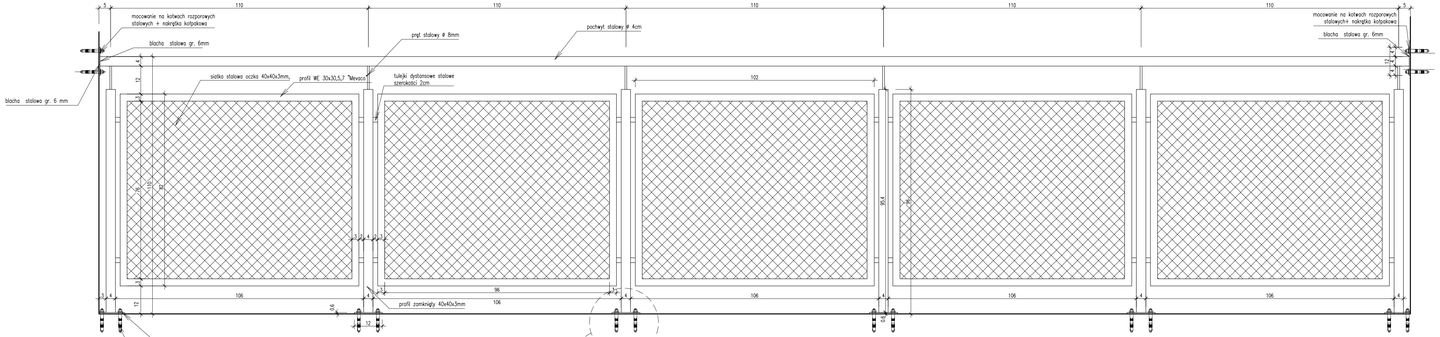

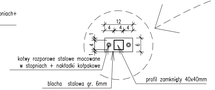

Uwaga!!! Mocowanie balustrady galerii wykonać analogicznie jak balustrady schodowej (rysunek obok) – słupki + blacha stalowa (12x6cm) gr. 6mm mocowanie na kotwach stalowych rozporowych np. "Hilti".

Rozstaw osiowy słupków oraz wymiary ramek z siatką dostosować do szerokości przestrzenie wolnej pomiędzy filarami tj. 532,5cm; 560cm (jak na rysunku) oraz 452,5cm, zachowując odsunięcie słupków skrajnych od filarów szerokości 2–3cm

NINIEJSZE OPRACOWANIE STANOWI CZĘŚĆ AUTORSKIE PRACOWNIA ARCHITEKTONICZNA MAGDALENA FRIHAUF-ZAWIŻA Z DN. 04.02.1994 O PRAWIE AUTORSKIM I PRAWACH POKREWNYCH

ARCHITEKTURA	obiekt: adres:	Budynek soli gimnastycznej wraz z przewiązką przy Publicznej Szkole Podstawowej w Okulicach Okulice, woj. małopolskie, dzialki nr 761 i 762		
	stadium:	projekt budowlano-wykonawczy		
projektował	nr uprawnień	podpis	rysunek: BALUSTRADA SCHODÓW WEWNĘTRZNYCH I GALERII WIDOKOWEJ	
mgr inż. arch. Magdalena Frihauf-Zawiża	NBUA-7342/30/98			
sprawdził	nr uprawnień	podpis	branża:	data:	skala:	nr rysunku:
mgr inż. arch. Grzegorz Zawiża	NBUA-7342/87/97		architektura	09.2009	1:10,1:20	12

WIDOK "A" skala 1:20

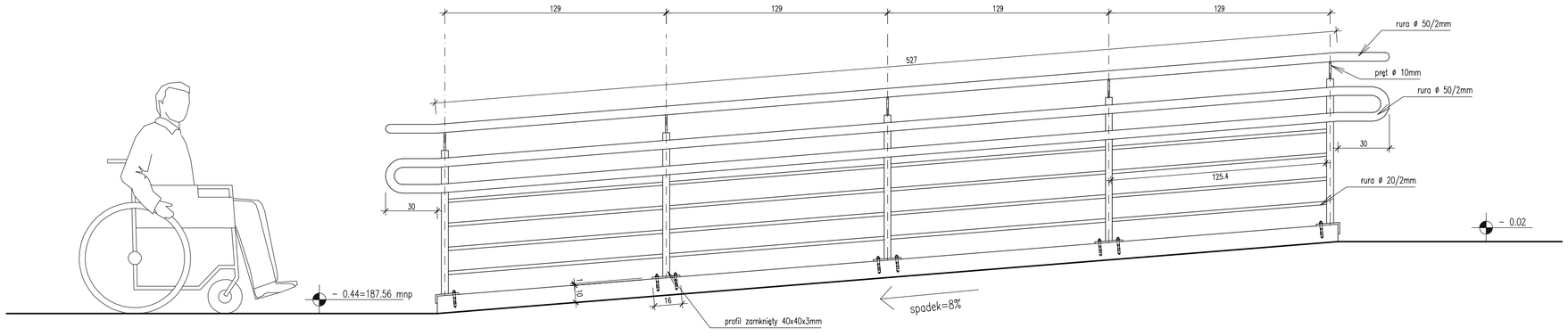

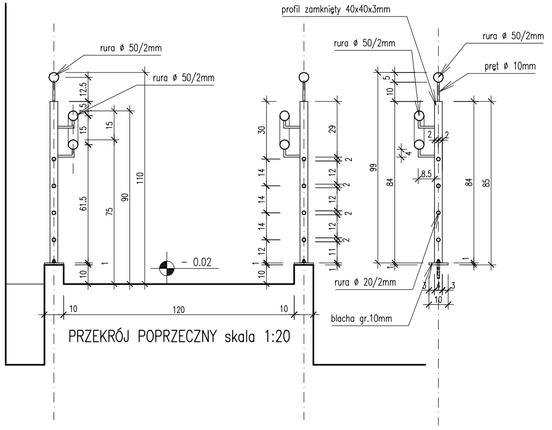

PRZEKRÓJ POPRZECZNY skala 1:20

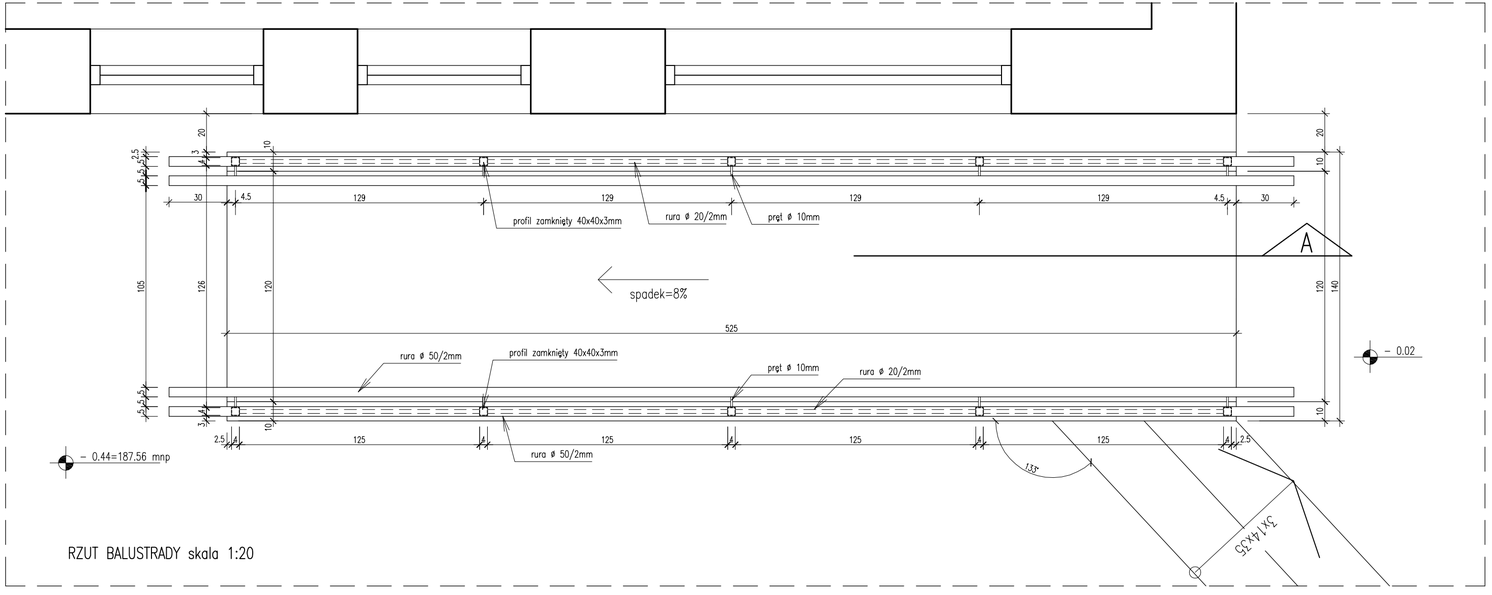

RZUT BALUSTRADY skala 1:20

Uwaga!!! Mocowanie balustrady wykonać słupki + blacha stalowa (16x10cm) gr. 10mm mocowanie na kotwach stalowych rozporowych np. "Hilti".

BALUSTRADA POCHYLNI NIEPEŁNOSPRAWNEGO skala 1:20

0 40 80 120 160 200 240 280cm

NINIEJSZE OPRACOWANIE STANOWI DZIEŁO AUTORSKIE
I PODLEGA OCHRONIE ZGODNIE Z USTAWĄ 83
Z DN. 04.02.1994 O PRAWIE AUTORSKIM I PRAWACH POKREWNYCH

zawisza ARCHITEKCI

obiekt: Budynek sali gimnastycznej wraz z przewiązką przy Publicznej Szkole Podstawowej w Okulicach
adres: Okulice, woj. małopolskie, działki nr 761 i 762
stadium: projekt budowlano-wykonawczy

projektował	nr uprawnień	podpis	rysunek:			
mgr inż. arch. Magdalena Frühauf-Zawisza	NBUA-7342/30/98		BALUSTRADA POCHYLNI NIEPEŁNOSPRAWNEGO			
sprawdził	nr uprawnień	podpis	branża:	data:	skala:	nr rysunku:
mgr inż. arch. Grzegorz Zawisza	NBUA-7342/87/97		architektura	09.2009	1:20	13

elewacja zachodnia – skala 1:200

elewacja północna – skala 1:200

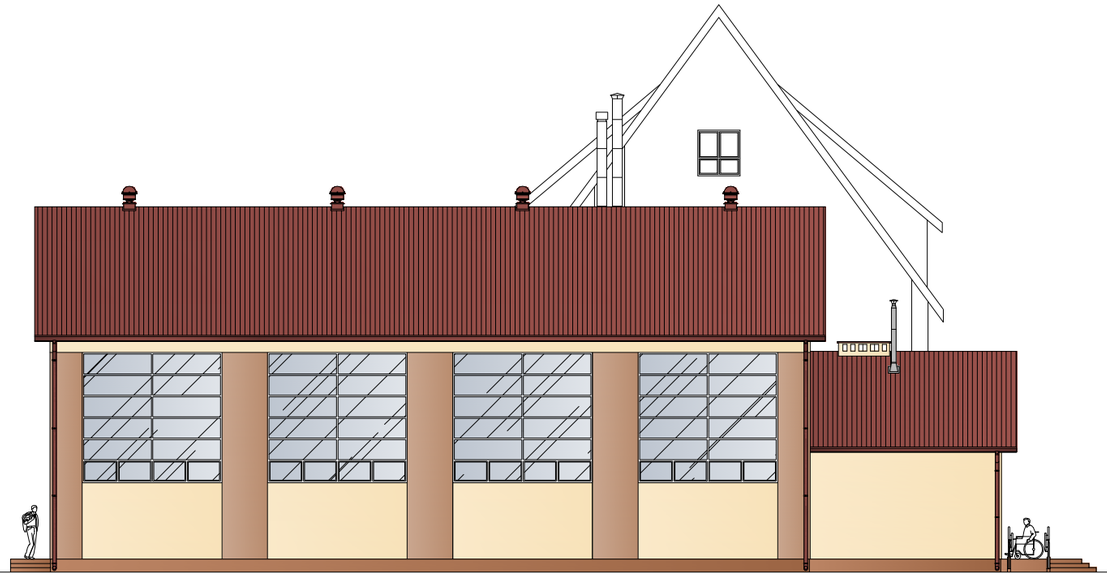

elewacja południowa – skala 1:200

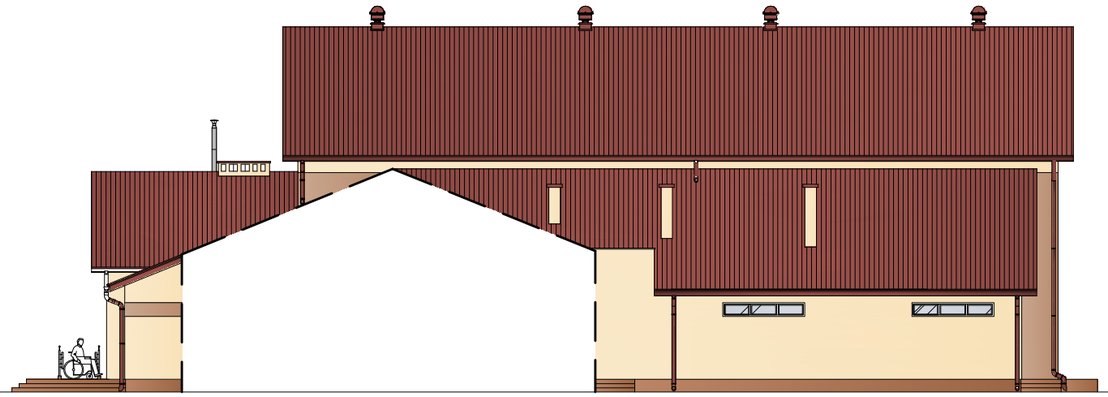

elewacja wschodnia – skala 1:200

Uwaga!!! Kolorystyka elewancji (tynki) analogiczna jak na budynku istniejącym !!!
Kolory dobrać bezpośrednio na budowie, analogicznie do zastanych; tj. producent, typ, oznaczenia kolorystyczne NCS.
Wszystkie projektowane drzwi wejściowe pełne – kolor brązowy (jak istniejące), drzwi przeszklone (frontowe) – białe–jak stolarka okienna.
Schody zewnętrze obłożone płytkami gresowymi w kolorze brązowym.

NINIEJSZE OPRACOWANIE STANOWI DZIEŁO AUTORSKIE
I PODLEGA OCHRONIE ZGODNIE Z USTAWĄ 83
Z DN. 04.02.1994 O PRAWIE AUTORSKIM I PRAWACH POKREWNYCH

zawisza ARCHITEKCI

obiekt: Budynek sali gimnastycznej wraz z przewiązką przy Publicznej Szkole Podstawowej w Okulicach
adres: Okulice, woj. małopolskie, działki nr 761 i 762
stadium: projekt budowlano–wykonawczy

projektował	nr uprawnień	podpis	rysunek:			
mgr inż. arch. Magdalena Frühauf–Zawisza	NBUA–7342/30/98		ELEWACJE kolorystyka			
sprawdził	nr uprawnień	podpis	branża:	data:	skala:	nr rysunku:
mgr inż. arch. Grzegorz Zawisza	NBUA–7342/87/97		architektura	09.2009	1:200	14